CARPENTERIA VASCA STOCCAGGIO PERCOLATO PROVENTI DALL'AREA DI TRASFERENZA
SCALA 1:50

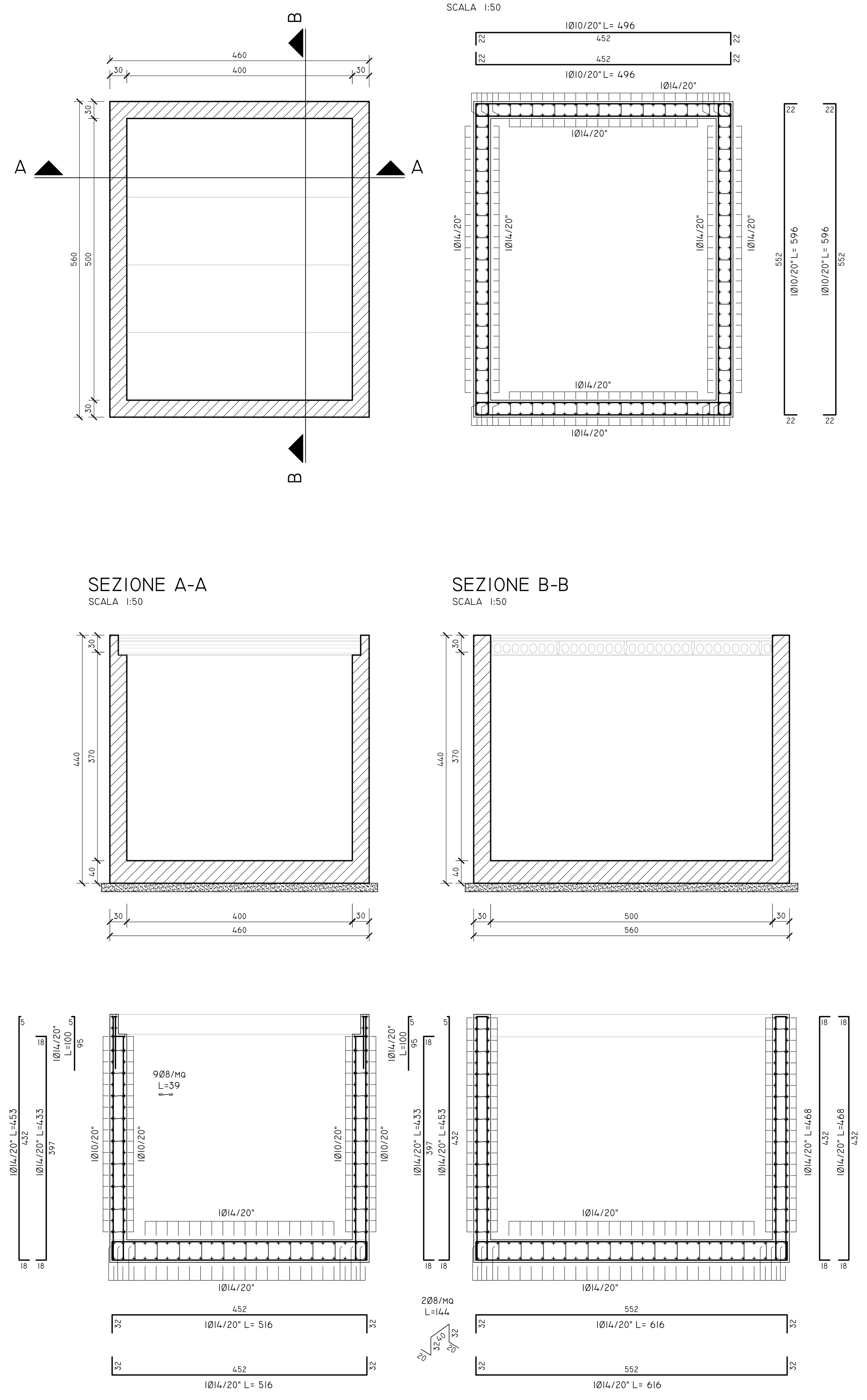

CARPENTERIA VASCA STOCCAGGIO PERCOLATO PROVENTI DALL'AREA DI TRASFERENZA
SCALA 1:50

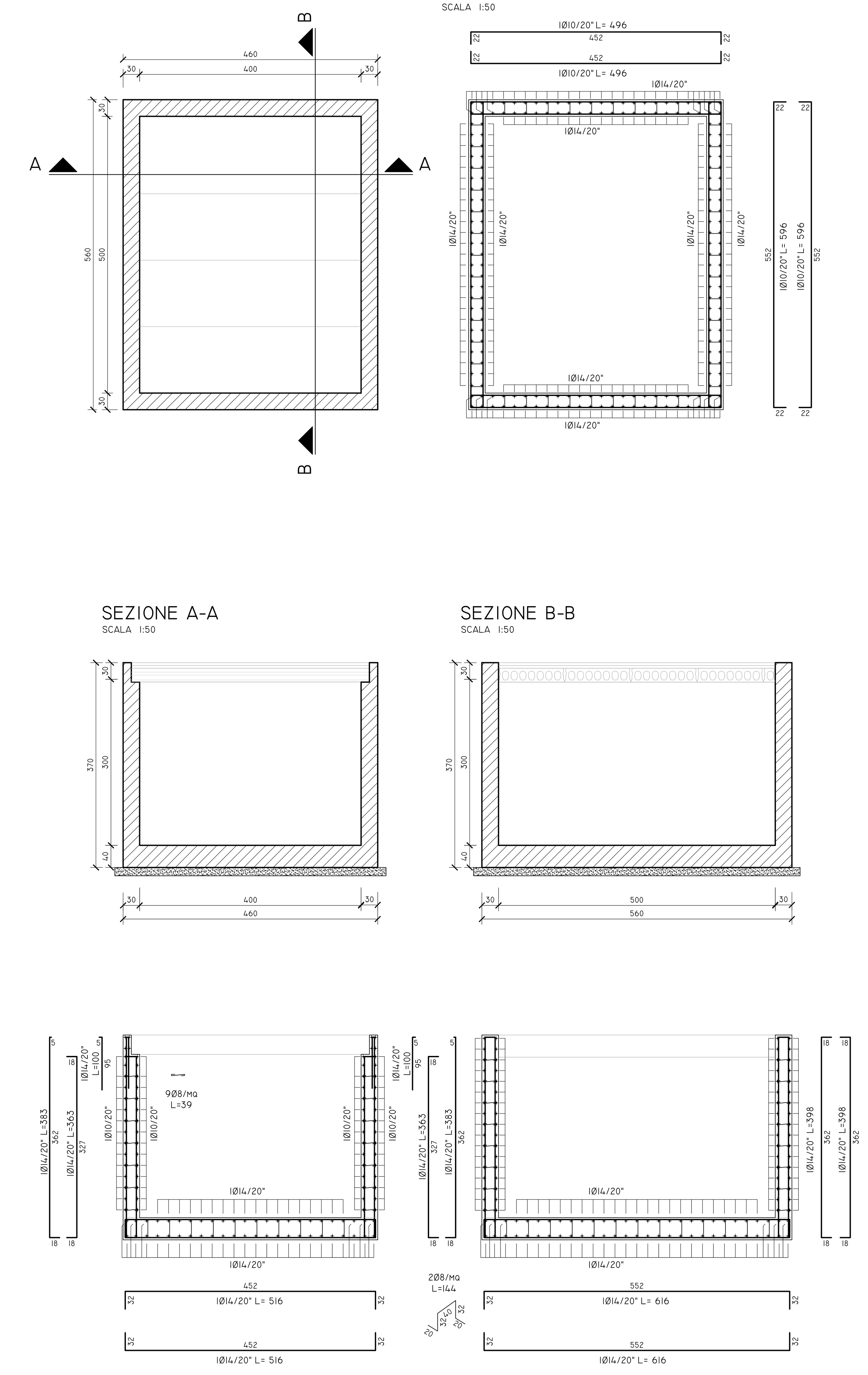

CARPENTERIA
SCALA 1:100

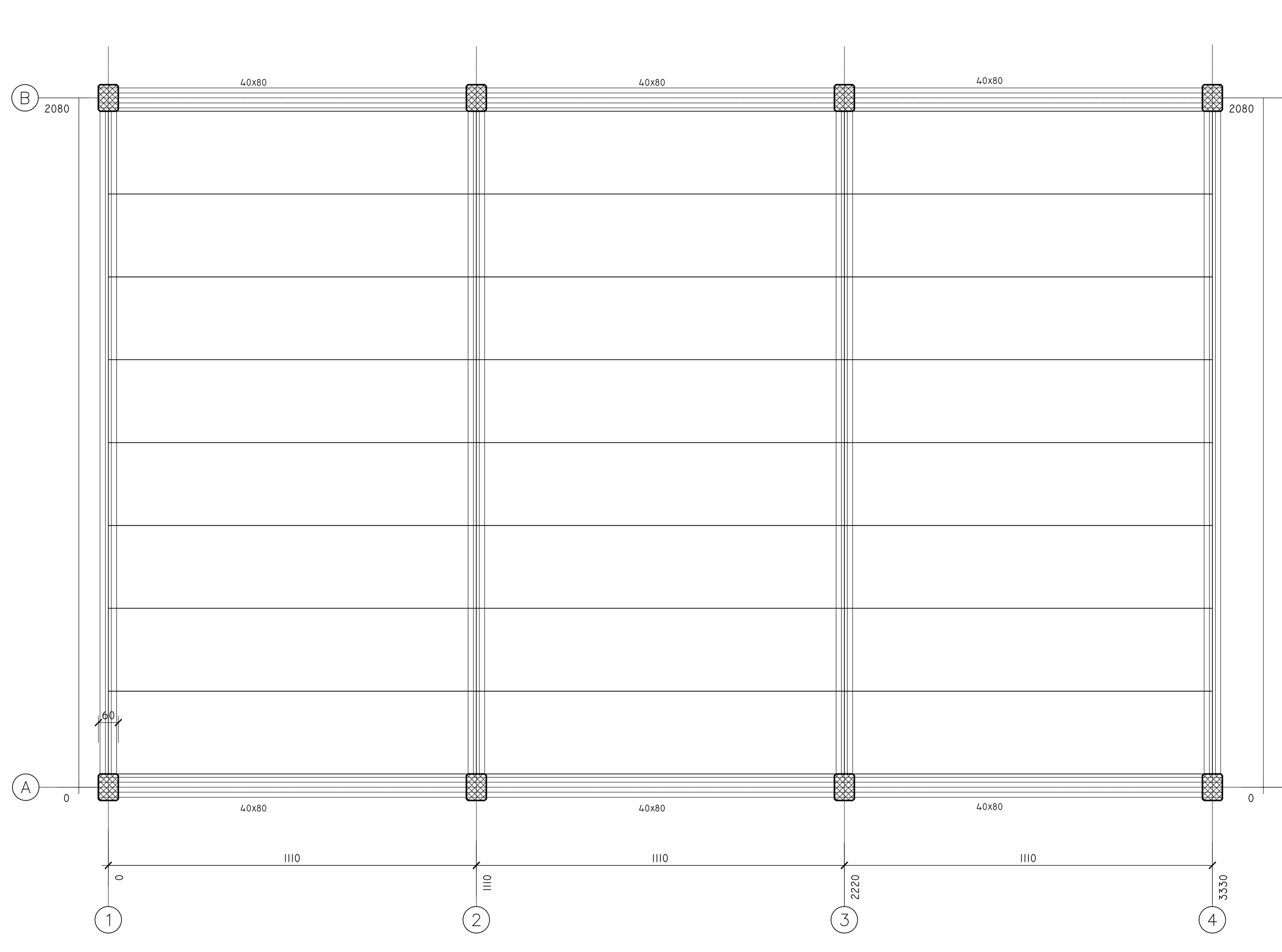

TRACCIAMENTO FONDAZIONI
SCALA 1:100

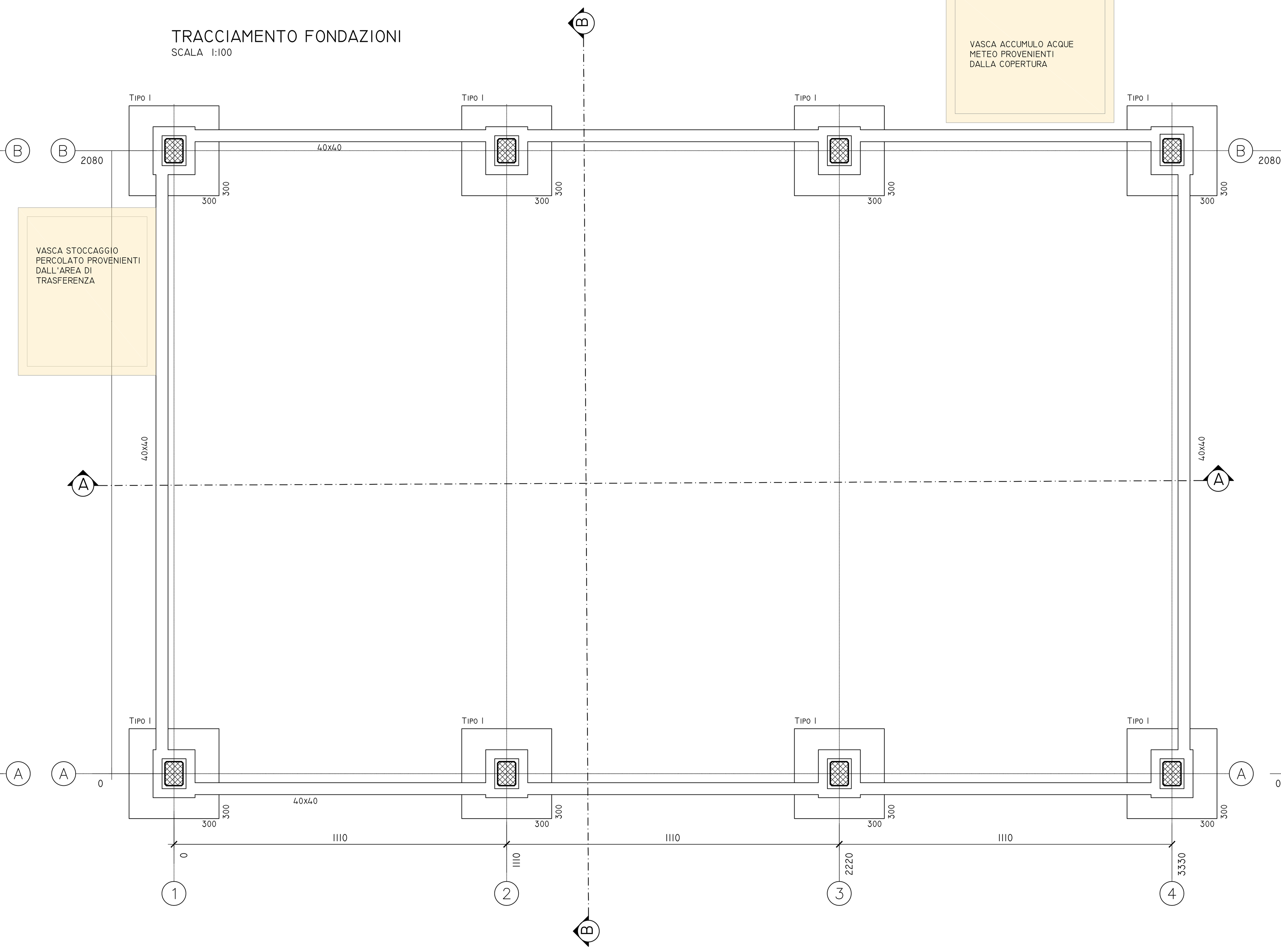

SEZIONE TRASVERSALE A-A
SCALA 1:100

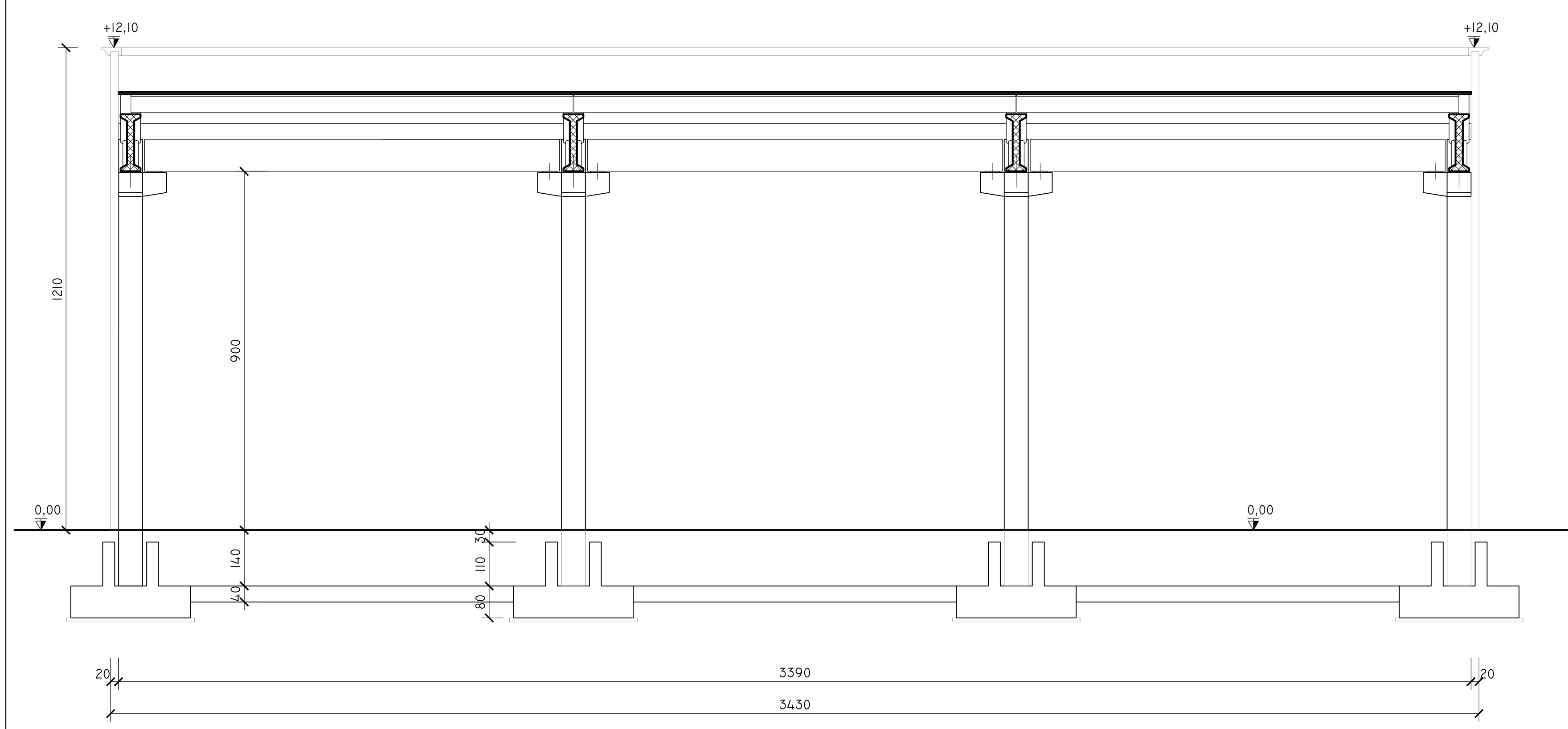

SEZIONE LONGITUDINALE B-B
SCALA 1:100

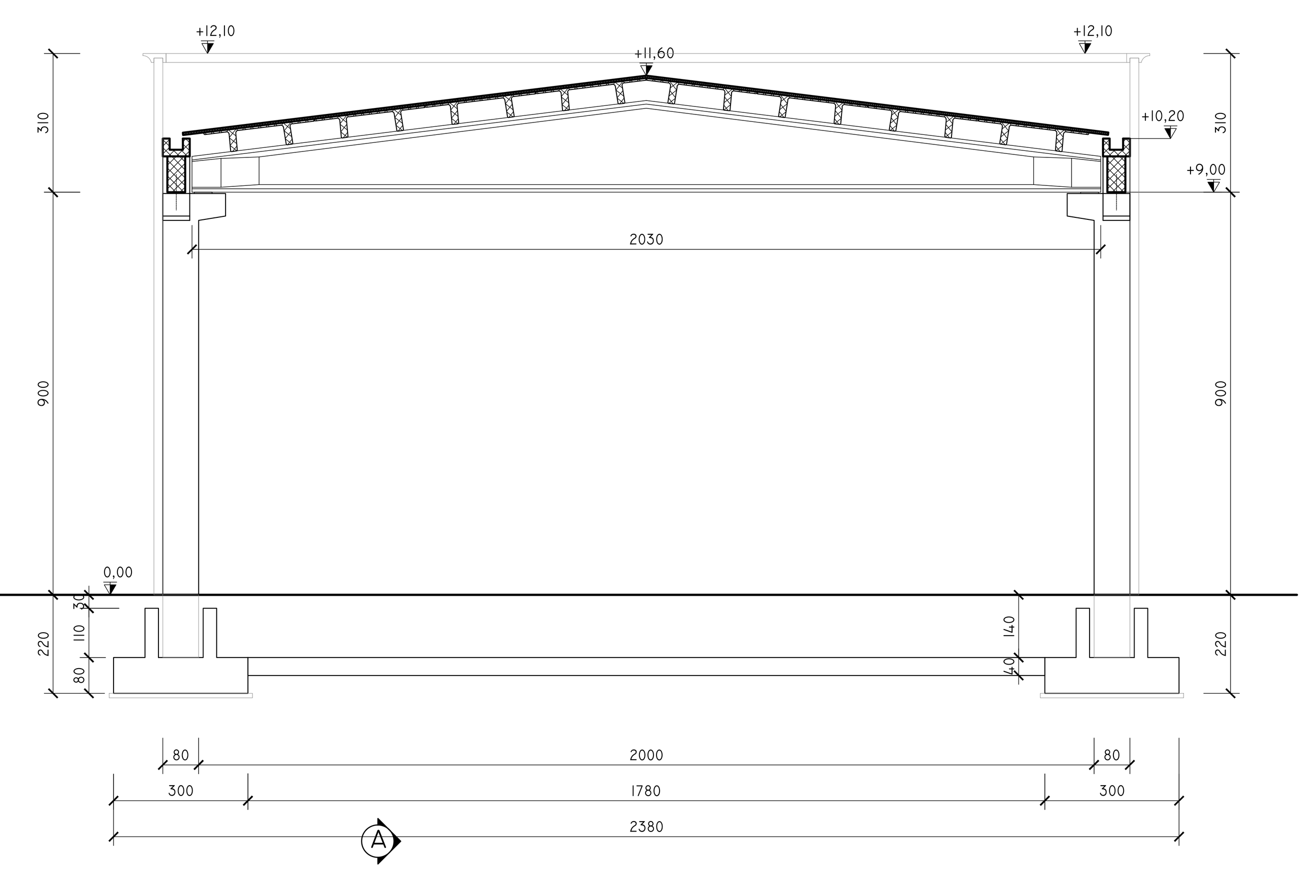

TIPO I - ARMATURA PLINTO A BICCHIERE PILASTRO 80x60
SCALA 1:50

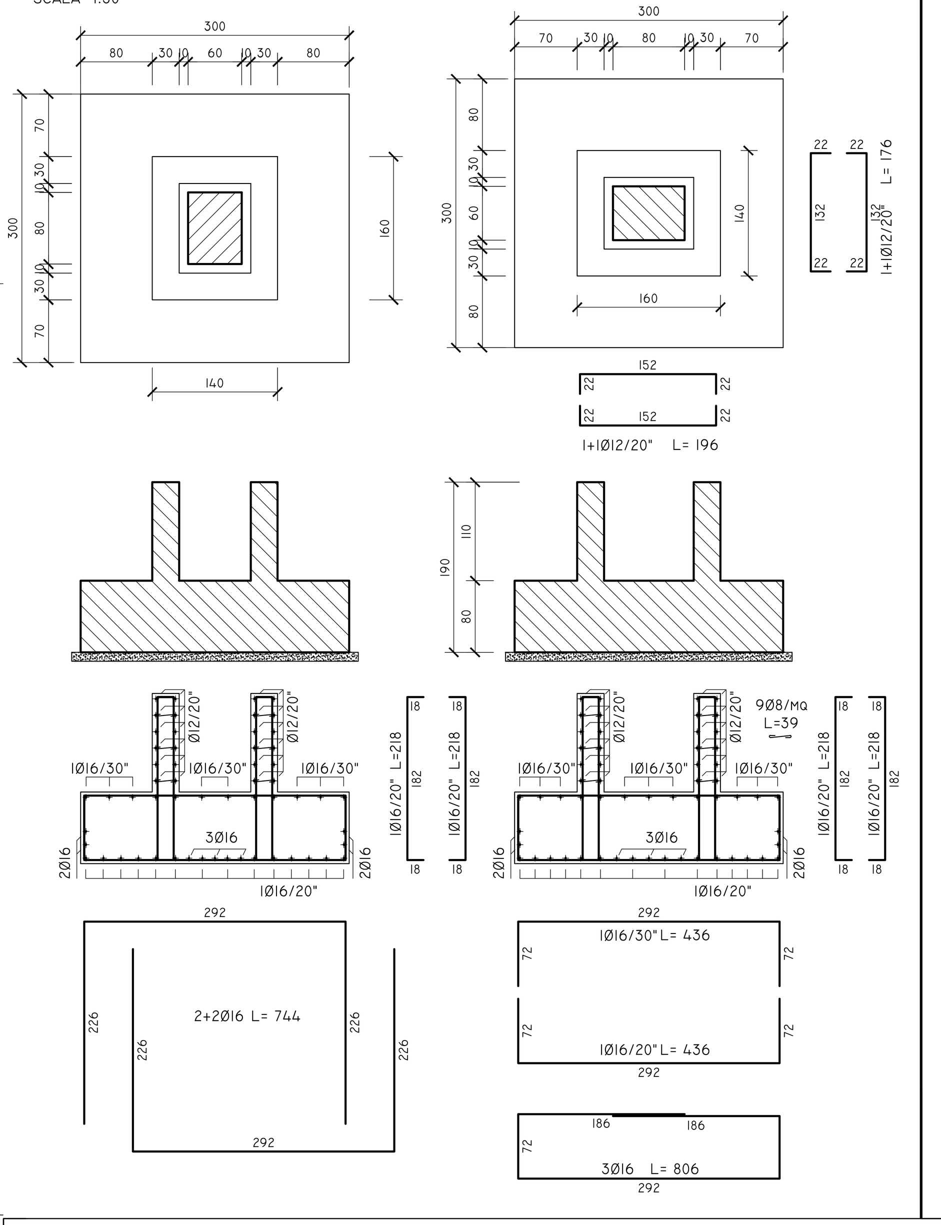

MATERIALI DA UTILIZZARE	
- CALCESTRUZZO PER SOTTOFONDAZIONI:	C12/15
- CALCESTRUZZO PER PLATEE E PARETI:	C28/35
- CLASSE DI ESPOSIZIONE:	XC3
- FERRO PER CEMENTO ARMATO:	B450C

PRESCRIZIONI	
- COPRIFERRO:	4 CM.
- SOVRAPPOSIZIONE MINIMA DA RISPETTARE:	50Ø
- LE ARMATURE DOVRANNO RISULTARE ELETTRICAMENTE CONTINUE	

PRESCRIZIONI PARTICOLARI

- LE RIPRESE DI GETTO DOVRANNO ESSERE REALIZZATE APPLICANDO, PRIMA DEL SECONDO GETTO, UN GIUNTO WATER-STOP, APPLICANDO SULLA SUPERFICIE DEL GETTO PRECEDENTE UN PROFILO ESTRUDIBILE IDROESPANDENTE PER LA TENUTA IDRAULICA DEI GIUNTI DI RIPRESA DELTIPO SIKA SWELL S-2 (VP) O SIMILARE; TALE PROFILO POTRÀ ESSERE ESTRUSO IN OPERA MEDIANTE LE COMUNI PISTOLE PER SIGILLANTI PROFESSIONALI.

Comune di Trani — Regione Puglia

PROGETTO DI REALIZZAZIONE DI UNA STAZIONE DI TRASFERENZA RIFIUTI E DI UN IMPIANTO DI TRATTAMENTO PERCOLATO DA REALIZZARE NEL COMUNE DI TRANI IN LOCALITÀ "PURO VECCHIO"

PROGETTO DEFINITIVO

COMMITTENTE:
AMIU S.p.A.
Sede legale e amministrativa alla Strada Provinciale 168
Località Puro Vecchio 76125 Trani (BT)
Codice Fiscale e Partita IVA 04939590727
PEC: amiutranispa@pec.it

PROGETTO:
Studio Romanazzi-Boscia e Associati s.r.l.
via Amendola 172/c, 70100 Bari - tel.: 080.548.21.87 - Fax: 080.5
Prof. Ing. Eligio ROMANAZZI
Dott. Ing. Giovanni F. BOSCIA
Dott. Ing. Sebanino GIOTTA
Dott. Ing. Fabio PACCAPELO
Ing. Federico Cangialosi
Ing. Gianluca Intini
Dott. geol. Vito Specchio
Ing. Vincenzo Catalucci

ALLEGATO		SCALA:
EG.4.2.3	EG.4 - TRASFERENZA RIFIUTI **CAPANNONE DI CARICO: CARPENERIE, SEZIONI E ARMATURE**	1 :100 - 1:50 DATA: **GENNAIO 2021**

AGGIORNAMENTO	DATA	DESCRIZIONE

Nome file: EG.4.2.3 Capannone CARPENTERIE.dwg